<< **Սարդարյանշին** >>**ՍՊԸ**

<<САРДАРЯНШИН >>ООО

<<SARDARYANSHIN >>LLC

ԱՇԽԱՏԱՆՔԱՅԻՆ ՆԱԽԱԳԻԾ

Պատվիրատու ՝ Ալավերդու համայնքապետարան

Պայմանագիր թիվ ՝ **N ԼՄԱՀ-ՀՄԱԾՁԲ-25/4**

Լիցենզիա N ՔՊԼ- ***002546***

Ալավերդի համայնքի Շամլուղ բնակավայրի ջրամբարի կապիտալ վերանորոգման աշխատանքների նախագիծ

Վանաձոր 2025

„SARDARYANSHIN” LLC
Armenia, Vanadzor, 147/1-33, Yerevanyan highway
Tel. ☎ (+374 99) 21 11 88, (+374 77) 75 02 23,
e-mail sardaryanshin@gmail.com

„ՍԱՐԴԱՐՅԱՆՇԻՆ” ՍՊԸ
ՀՀ, Լոռու մարզ, ք. Վանաձոր, Երևանյան խճ. 147/1, բն.33
Հեռ. ☎ (+374 99) 21 11 88, (+374 77) 75 02 23,
e-mail sardaryanshin@gmail.com

„САРДАРЯНШИН” ООО
Армения, г. Ванадзор, Ереванское ш. дом 147/1, кв.33
Тел. ☎ (+374 99) 21 11 88, (+374 77) 75 02 23,
e-mail sardaryanshin@gmail.com

ՏԻՏՂՈՍԱԹԵՐԹ

Պատվիրատու ՝ Ալավերդու համայնքապետարան

Պայմանագիր թիվ ՝ **N LՄԱՀ-ՀՄԱԾՁԲ-25/4**

Լիցենզիա N ՔՊL- ***002546***

Օբյեկտի անվանումը՝ **Ալավերդի համայնքի Ճամլուղ բնակավայրի ջրամբարի կապիտալ վերանորոգման աշխատանքների նախագիծ**

Տնօրեն ՝_________________Ս.Սարդարյան

ՆԳԾ՝ Ն.Սարդարյան

ՆԽԿ՝ Հ.Օհանյան /Արտոնագիր ԿԵԴ-Ա2-021/

____

համայնքի ղեկավար Դ.ՂՈՒՄԱՃՅԱՆ

Վանաձոր 2025

ԿԵԴ -Ա2-021

ԱՐՏՈՆԱԳԻՐ

ԵՐԿՐՈՐԴ ԴԱՍ

ԵՆԹԱԴԱՍ «Ա2»

ԱՐԴՅՈՒՆԱԲԵՐԱԿԱՆ, ԲՆԱԿԵԼԻ, ՀԱՍԱՐԱԿԱԿԱՆ ՇԵՆՔԵՐԻ ԵՎ ՇԻՆՈՒԹՅՈՒՆՆԵՐԻ ՆԱԽԱԳԾՈՒՄ
ՃԱՐՏԱՐԱԳԵՏ - ԿՈՆՍՏՐՈՒԿՏՈՐ

ՕՀԱՆՅԱՆ ՀՈՎՀԱՆՆԵՍ ՄԱՍԻՍԻ

Սահմանափակումներ՝ Արդյունաբերական, բնակելի և հասարակական ոչ ավելի 3 հարկից, մինչև 12մ բարձրությամբ և 9մ թռիչքով շենքեր, մինչև 15մ թռիչքով տարածական կոնստրուկցիաներով շինություններ, որոնք համապատասխանում են բարձր ռիսկայնության աստիճանին:
Արդյունաբերական, բնակելի և հասարակական ոչ ավելի 6 հարկից , մինչև 21մ բարձրությամբ և 9մ թռիչքով շենքեր, մինչև 24մ թռիչքով տարածական կոնստրուկցիաներով շինություններ, որոնք համապատասխանում են միջինից բարձր ռիսկայնության աստիճանին:
Վերը նշվածի վերակառուցում, վերականգնում և ուժեղացում:

ՀԱՅԱՍՏԱՆԻ ՃԱՐՏԱՐԱՊԵՏՆԵՐԻ ՊԱԼԱՏ
ՆԱԽԱԳԱՀ Մ. ՄԻՆԱՍՅԱՆ

ՀՀ ՔԱՂԱՔԱՇԻՆՈՒԹՅԱՆ ԿՈՄԻՏԵԻ
ՆԱԽԱԳԱՀ Վ. ՎԵՐՄԻՇՅԱՆ

ՏՐՎԱԾ Է 14.05.2019
ԱՆԺԱՄԿԵՏ

ՀԱՅԱՍՏԱՆԻ ՀԱՆՐԱՊԵՏՈՒԹՅԱՆ ՔԱՂԱՔԱՇԻՆՈՒԹՅԱՆ ԿՈՄԻՏԵ

ԼԻՑԵՆԶԻԱ

ՔՊԼ-002546, 2-րդ դաս
(սերիան, համարը, դասը)

ՔԱՂԱՔԱՇԻՆԱԿԱՆ, ՓԱՍՏԱԹՂԹԵՐԻ ԿԱԶՄՈՒՄ՝ ԲԱՑԱՌՈՒԹՅԱՄԲ ԿՈՆՍՏՐՈՒԿՏՈՐԱԿԱՆ ԵՎ ՃԱՐՏԱՐԱՊԵՏԱԿԱՆ ՄԱՍԵՐԻ
(քաղաքաշինության բնագավառում գործունեության տեսակը)

ՏՐՎԱԾ Է
2025-01-31, «ՍԱՐԴԱՐՅԱՆՇԻՆ» ՍՊԸ
(լիցենզիան տալու տարեթիվը, ամիսը, օրը, քաղաքաշինության գործունեության սուբյեկտի անվանումը,

ՀՀ, ԼՈՌԻ, ՎԱՆԱՁՈՐ, ԵՐԵՎԱՆՅԱՆ ԽՃՂ., 147/1, 33
գտնվելու վայրը՝ այդ թվում. անհատ ձեռնարկատիրոջ դեպքում՝ անունը, ազգանունը և բնակության վայրը)

Գործողության ժամկետը՝ 31.01.2030թ.
(օրը, ամիսը, տարեթիվը)

ՀՍԿԻՉ ՀԱՄԱՐ՝ UG17-9C16-9E9E834F
Սույն փաստաթուղթը տրված է բացառապես էլեկտրոնային եղանակով: Փաստաթղթի վավերականության ստուգումն ու էլեկտրոնային բնօրինակի ներբեռնումը հնարավոր է իրականացնել https://verify.e-gov.am Հայաստանի Հանրապետության պաշտոնական փաստաթղթերի վավերականության ստուգման միասնական համակարգի կայքում մուտքագրելով հսկիչ համարը կամ սքանավորելով արագ արձագանքման ծածկագիրը (QR Code):

Շինաշխատանքների կազմակերպում

2. Անվտանգության տեխնիկայի հարցեր և հակահրդեհային միջոցառումներ

Աշխատանքների ժամանակ խիստ պահպանել ՇՆ և Կ III - 4 - 80 (Անվտանգության տեխնիկան շինարարությունում) ձեռնարկի պահանջները :

- Մինչև աշխատանքների սկսելը աշխատողներին ծանոթացնել անվտանգության տեխնիկայի կանոնների հետ` ըստ մասնագիտությունների
- Շահագործվող կռունկը պետք է անցած լինի տեխնիկայի անվտանգության փորձաքննություն և գրանցված լինի «Տեխնիկայի անվտանգության ազգային կենտրոն» ՊՈԱԿ - ի ռեգիստրում:
- Հակահրդեհային անվտանգությունը շին-հրապարակում և աշխատատեղերում անհրաժեշտ է ապահովել համապատասխան « Հակահրդեհային անվտանգության կանոններ» - ին` եռակցման և այլ աշխատանքների իրականացման համար:
- Մեխանիզմներից և սարքավորումներից օգտվելիս հետևել նրանց օգտագործման հրահանգներին:

3. Շրջապատի և միջավայրի պահպանում

Շին - հրապարակում աշխատանքներ կատարելու ժամանակ ձեռնարկել միջոցառումներ տարածքի բուսահողի և կանաչապատված գոտիների պահպանման համար.

5. Հիմնական աշխատանքների իրականացման մեթոդներ

Հողային և հիմքերի պատրաստման աշխատանքները կատարել համաձայն աշխատանքային նախագծերի և ՇՆուԿ 3.02.01 - 87 (հողային շինվածքների և հիմքեր) ձեռնարկի պահանջներով:

Կրող և պատող կոնստրուկցիաների շինմոնտաժային աշխատանքները կատարել պահպանելով ՇՆ և Կ 3.03.01 - 87 - ի, ՇՆ և Կ III - 4 - 4 - 80 - ի և աշխատանքային գծագրերի պահանջների համապատասխան:

Վերգետնյա աշխատանքների կատարման համար ընտրված է 16տ ամբարձունակությամբ ավտոկռունկ:

Շինարարական նյութերին և կոնստրուկցիաներին ներկայացվող պահանջներ

•Իրականացվող աշխատանքներում օգտագործվող շին.կոնստրուկցիաները և նյութերը պետք է ունենան առնվազն 10 տարվա երաշխիքային ժամկետ:

Վերանորոգման աշխատանքներն իրականացնելու համար պահանջվող լիցենզիաներ

Քաղաքացիական բնագավառում շինարարության իրականացում ըստ հետևյալ ոլորտների

1.Բնակելի, հասարակական և արտադրական կառույցներ (03.04)
2.Հիդրոտեխնիկական կառուցվածքներ (հիդրոտեխնիկական համակարգեր, հիդրոէներգետիկ կառույցներ) (03.07)

Աշխատանքային ռեսուրսներ

1. Աշխղեկ ` Ինժեներ-շինարար «ԱՔՇ»,առնվազն 3 տարվա մասնագիտական աշխատանքային փերձով
2.Աշխղեկ ` Ինժեներ-հիդրոտեխնիկ ,առնվազն 3 տարվա մասնագիտական աշխատանքային փերձով

Տեխնիկական միջոցներ

- Ինքնաթափ ավտոմեքենա 1 հատ
- Բետոնախառնիչ 1 հատ
- Էքսկավատոր-բեռնիչ 1 հատ

ՇԻՆՀՐԱՊԱՐԱԿԻ ԱՆՎՏԱՆԳՈՒԹՅԱՆ ՆՇԱՆՆԵՐ

Չի թույլատրվում

Ուշադրություն վտանգավոր է

Մուտքն արգելվում է

Վտանգավոր է. հնարավոր է բեռի անկում

ՇԻՆԱՐԱՐՈՒԹՅԱՆ ԿԱԶՄԱԿԵՐՊՈՒՄ

ՀՐԱՀԱՆԳՆԵՐ ՇԻՆԱՐԱՐՈՒԹՅԱՆ ԿԱԶՄԱԿԵՐՊՄԱՆ ԵՎ ԻՐԱԿԱՆԱՑՄԱՆ ՀԱՄԱՐ

- ՇԻՆ ԱՇԽԱՏԱՆՔՆԵՐԸ ՍԿՍԵԼՈՒՑ ԱՌԱՋ ԱՆՀՐԱԺԵՇՏ Է ԿԱԶՄԵԼ ԱՇԽԱՏԱՆՔՆԵՐԻ ԿԱՏԱՐՄԱՆ ՆԱԽԱԳԻԾ (ԱԿՆ)

-ՇԻՆ ԱՇԽԱՏԱՆՔՆԵՐԸ ԿԱՏԱՐԵԼ ՊԱՀՊԱՆԵԼՈՎ ԱՆՎՏԱՆԳՈՒԹՅԱՆ ՏԵԽՆԻԿԱՅԻ ԿԱՆՈՆՆԵՐԸ, ԸՍՏ III-IV-2008-Ի ԴՐՈՒՅԹՆԵՐՈՎ, ՄԱՍՆԱՎՈՐԱՊԵՍ ԲԱՑԱՌԻԿ ԴԵՊՔԵՐԻ ՀԱՄԱՐ ԱԿՆ-ՈՒՄ ՄՇԱԿԵԼ ՄԻՋՈՑԱՌՈՒՄՆԵՐ: ԲԵՌԻ ՏԵՂԱՓՈԽՈՒՄ ՇԻՆՈՒԹՅԱՆ ՎՐԱՅՈՎ ԿԱՏԱՐԵԼ ՇԻՆԱՐԱՐՈՒԹՅՈՒՆ ԳԼԽԱՎՈՐ ՂԵԿԱՎԱՐԻ ԳՐԱՎՈՐ ԿԱՐԳԱԴՐՈՒԹՅԱՄԲ, ԱՊԱՀՈՎԵԼՈՎ ԱՆՎՏԱՆԳՈՒԹՅԱՆ ՏԵԽՆԻԿԱՅԻ ՊԱՏԱՍԽԱՆԱՏՈՒ ԱՆՁԻ ՄՇՏԱԿԱՆ ՆԵՐԿԱՅՈՒԹՅՈՒՆԸ, ՈՐԸ ՎԵՐԱՀՍԿՈՒՄ Է ՀՈՒՍԱԼԻՈՒԹՅՈՒՆԸ, ԱԶԴԱՐԱՐԻ ՃԻՇՏ ՀԱՄԱԳՈՐԾԱԿՑՈՒՄԸ ԿՌՈՒՆԿԱՎՈՐԻ ՀԵՏ:

-ՇԻՆ ԱՇԽԱՏԱՆՔՆԵՐԸ ԿԱՏԱՐԵԼ ՊԱՀՊԱՆԵԼՈՎ ՇԻՆ ՆՈՐՄԵՐԸ, ԿԱՆՈՆՆԵՐԸ, ՍՏԱՆԴԱՐՏՆԵՐԸ, ԻՆՉՊԵՍ ՆԱԵՎ ՆԱԽԱԳԾԻ ՏԵԽՆԻԿԱԿԱՆ ՊԱՅՄԱՆԸ:

- ՇԻՆ ՀՐԱՊԱՐԱԿԸ ԿԱԶՄԱԿԵՐՊԵԼԻՍ ՂԵԿԱՎԱՐՎԵԼ ՀԱԿԱՀՐԴԵՀԱՅԻՆ ԱՆՎՏԱՆԳՈՒԹՅԱՆ ԿԱՆՈՆՆԵՐՈՎ: ՇԻՆ ՀՐԱՊԱՐԱԿԻ ՀԱԿԱՀՐԴԵՀԱՅԻՆ ԱՆՎՏԱՆԳՈՒԹՅԱՆ ՊԱՏԱՍԽԱՆԱՏՎՈՒԹՅՈՒՆԸ ԿՐՈՒՄ Է ՇԻՆԱՐԱՐՈՒԹՅԱՆ ՂԵԿԱՎԱՐԸ, ԿԱՄ ՆՐԱՆ ՓՈԽԱՐԻՆՈՂ ԱՆՁԸ:

- ՇԻՆ ԱՇԽԱՏԱՆՔՆԵՐԸ ՍԿՍԵԼ ՀԱՄԱՊԱՏԱՍԽԱՆ ՇԻՆ ԹՈՒՅԼՏՎՈՒԹՅՈՒՆ ՍՏԱՆԱԼՈՒՑ ՀԵՏՈ:

- ԱՄԲՈՂՋ ՇԻՆԱՐԱՐՈՒԹՅԱՆ ԸՆԹԱՑՔՈՒՄ ԿԱՏԱՐԵԼ ՄԻՋՈՑԱՌՈՒՄՆԵՐ ՇՐՋԱԿԱ ՄԻՋԱՎԱՅՐԻ ՊԱՀՊԱՆՈՒԹՅԱՆ ՎԵՐԱԲԵՐՅԱԼ:

- ՇԻՆԱՐԱՐՈՒԹՅԱՆ ՀԱՄԱՐ ՆԱԽԱՏԵՍՎԱԾ Է ՄԵՔԵՆԱ ԱՄԲԱՐՁԻՉ:

			Ալավերդի համայնքի Շամլուղ բնակավայրի ջրամբարի կապիտալ վերանորոգման աշխատանքների նախագիծ			
Նախագծ.	Ն.Սարդարյան					
			Շինարարություն կազմակերպում	Փուլ	Թերթ	Թերթեր
				ՇԿ	1	
			Ընդհանուր տվյալներ			

ՕՐԱՑՈՒՑԱՅԻՆ ԳՐԱՖԻԿ

№ Հ/Հ	Աշխատանքի անվանումը	Օրեր													
		5	10	15	20	25	30	35	40	45	50	55	60	65	70
1	2														
1	Քանդման աշխատանքներ														
2	ՕԿՋ-2-ի վերանորոգման աշխատանքներ														
3	ՕԿՋ-1-ի վերանորոգման աշխատանքներ														
4	Ավարտական և հանձման աշխատանքներ														

Նախագծ.	Ն.Սարդարյան		Ալավերդի համայնքի Շամլուղ բնակավայրի ջրամբարի կապիտալ վերանորոգման աշխատանքների նախագիծ
			Շինարարության կազմակերպում
Փուլ	Թերթ	Թերթեր	
ՇԿ	2	2	
			Օրացուցային գրաֆիկ
SARDARYANSHIN			

ՃԱՐՏԱՐԱՊԵՏԱՇԻՆԱՐԱՐԱԿԱՆ ՄԱՍ

Հ.Հ.	Թերթ	Անվանումը
1	ԸԿ-1	Ընդհանուր տվյալներ
2	ԸԿ-2	Օրացուցային գրաֆիկ
3	ՃՇ-1	Աշխատանքային գծագրերի ցանկ Բացատրագիր
4	ՃՇ-2	Տեղանքի հատակագիծ/կոմոֆոտո/
5	ՃՇ-3	Ջրամբարների հատակագիծ /չափագրություն/ Մ1:75
6	ՃՇ-4	Կտրվածք 1-1 /չափագրություն/ M1:75
7	ՃՇ-5	ՕԿՋ-2 /Ջրամբար 2/ հատակագիծ +5.0 նիշում ՕԿՋ-2 /Ջրամբար 2/ հատակագիծ +4.6 նիշում
8	ՃՇ-6	Կտրվածք 2-2
9	ՃՇ-7	Ե/բ ծածկի սալ Հեծան ՀԾ-1,ՀԾ-2
10	ՃՇ-8	Աշխատանքային ծավալների մասնագիր
11	ՃՇ-9	Օդափոխության խողովակ
12	ՃՇ-10	Մետաղական մուտք, ելարան
13	ՃՇ-11	Աշխատանքային ծավալներ
14	ՃՇ-12	Աշխատանքային ծավալներ
15	ՃՇ-13	Աշխատանքային ծավալներ

Բացատրագիր

Համաձայն տրված առաջադրանքի անհրաժեշտ է կատարել Ալավերդի համայնքի Շամլուղ բնակավայրի ջրամբարի կապիտալ վերանորոգման աշխատանքների նախագիծ: Շամլուղ համայնքի ջրամբարը բաղկացած է երկու ՕԿՋ-ից՝ յուրաքանչյուրը՝ 145 $մ^3$,որոնց միջև գտնվում է կարգավորիչ փականային հորը: Ջրամբարներից մեկի ծածկի սալը փլուզված է:

Նախագծով նախատեսվում է՝

1 Փլուզված ծածկի սալի քանդում ,դուրս բերում ,բարձում ինքնաթափին և տեղափոխում
2 Հատակի մետաղական թերթերի քանդում
3 Առկա սնուցող և դատարկման խողովակների ապամոնտաժում
4 Ե/բ գոտու և հեծանի կառուցում B20 դասի բետոնով
5 Ե/բ ծածկի սալի կառուցում B20 դասի բետոնով
6 Հատակի բետոնացում B20 w-4 բետոնով,ամրանավորումով
7 Երկու ջրամբարների տեխնոլոգիակն կառուցվածքի փոխարինում նորով
8 Տեխնիկական հորում գտնվող սողնակային փականների և խողովակների փոխարինում նորով
9 Պատերի ց/ավազե սվաղում և հիդրոմեկուսիչ սվաղում
10 Ծածկերի հիդրոմեկուսացում և ց/ավազե հարթեցնող շերտ
11 Գրունտի լիցք և բազմամյա սերմի ցանում
12 առկա մետաղական ցանկապատի վերանորոգում
13 Սպասարկման ճանապարհի վերանորոգում

				Ալավերդի համայնքի Շամլուղ բնակավայրի ջրամբարի կապիտալ վերանորոգման աշխատանքների նախագիծ			
ՆԳՃ	Ն.Սարդարյան						
Նախագծ.	Ն.Սարդարյան						
ՆԽԿ	Հ.Օհանյան			Ճարտարապետաշինարարական մաս	Փուլ	Թերթ	Թերթեր
ՆԽՃ	Վ.Միրզոյան				ՃՇ	1	13
				Աշխատանքային գծագրերի ցանկ Բացատրագիր	SARDARYANSHIN		

				Ալավերդի համայնքի Շամլուղ բնակավայրի ջրամբարի կապիտալ վերանորոգման աշխատանքների նախագիծ		
ՆԳԾ	Ն.Սարդարյան					
Նախագծ.	Ն.Սարդարյան					
ՆԽԿ	Հ.Օհանյան			Ճարտարապետաշինարարական մաս	Փուլ	Թերթ	Թերթեր
					ՃՇ	2	13
				Տեղանքի հատակագիծ/կոսմոֆոտո/	SARDARYANSHIN		

Ջրամբարների հատակագիծ /չափագրություն/ Մ1:75

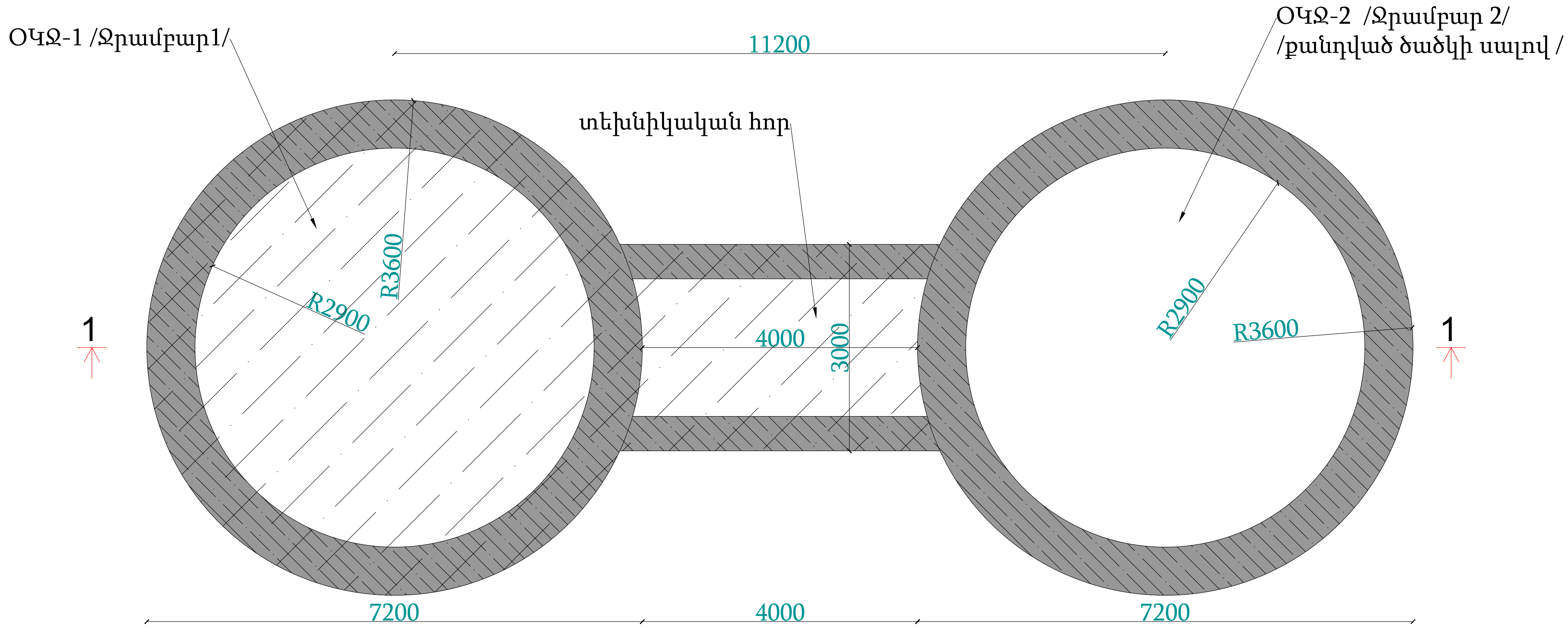

ՆԳԾ	Ն.Սարդարյան			Ալավերդի համայնքի Շամլուղ բնակավայրի ջրամբարի կապիտալ վերանորոգման աշխատանքների նախագիծ
Նախագծ.	Ն.Սարդարյան			
ՆԽԿ	Հ.Օհանյան			Ճարտարապետաշինարարական մաս
				Փուլ: ՃՇ; Թերթ: 3; Թերթեր: 13
				Ջրամբարների հատակագիծ /չափագրություն/ Մ1:75
				SARDARYANSHIN

Կտրվածք 1-1 /չափագրություն/ M1:75

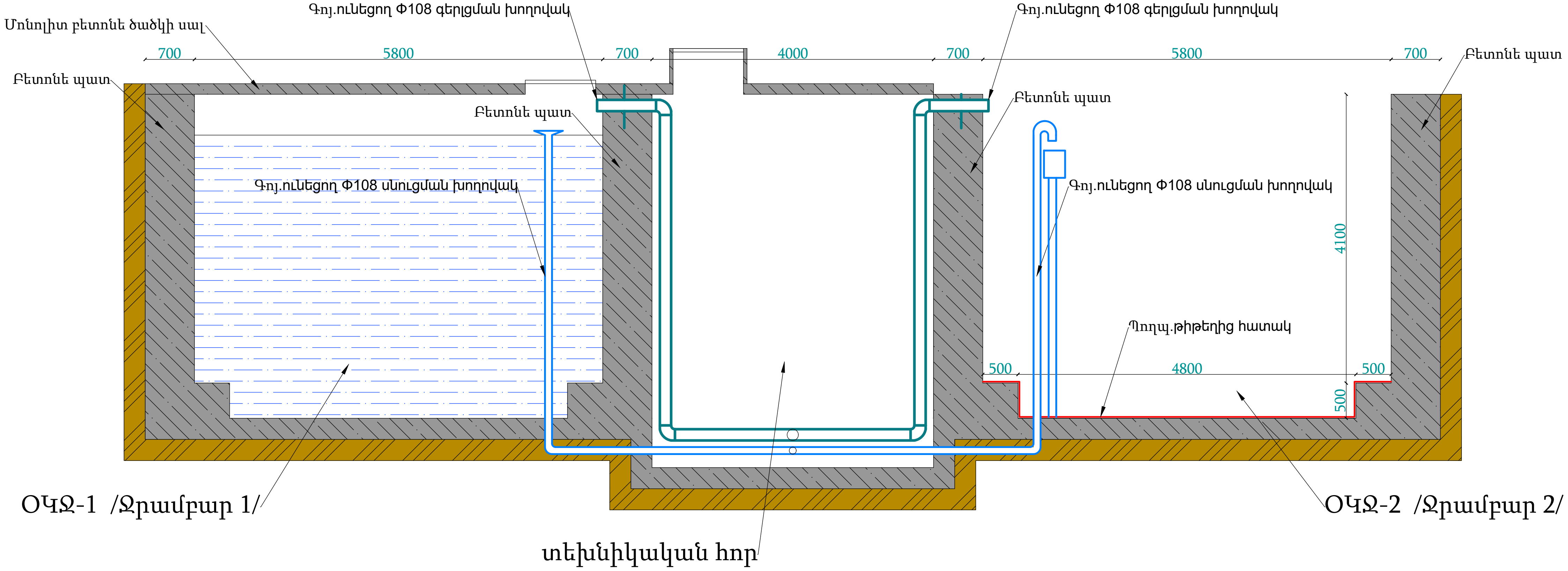

ՆԳՃ	Ն.Սարդարյան			Ալավերդի համայնքի Շամլուղ բնակավայրի ջրամբարի կապիտալ վերանորոգման աշխատանքների նախագիծ			
Նախագծ.	Ն.Սարդարյան						
ՆԽԿ	Յ.Օհանյան			Ճարտարապետաշինարարական մաս	Փուլ	Թերթ	Թերթեր
					ՃՇ	4	13
				Կտրվածք 1-1 /չափագրություն/ M1:75	SARDARYANSHIN		

ՕԿՋ-2 /Ջրամբար 2/ հատակագիծ +5.0 նիշում

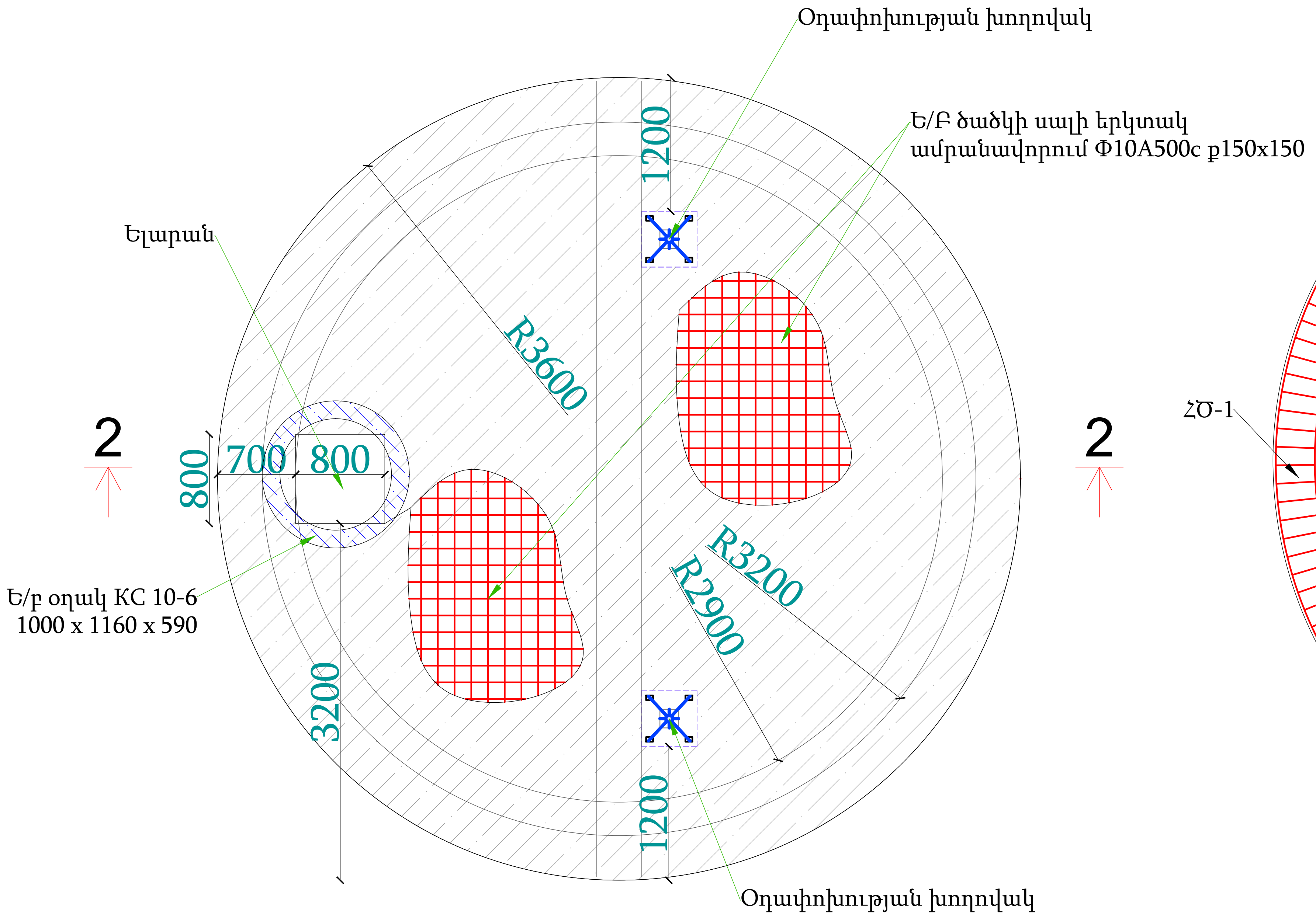

ՕԿՋ-2 /Ջրամբար 2/ հատակագիծ +4.6 նիշում

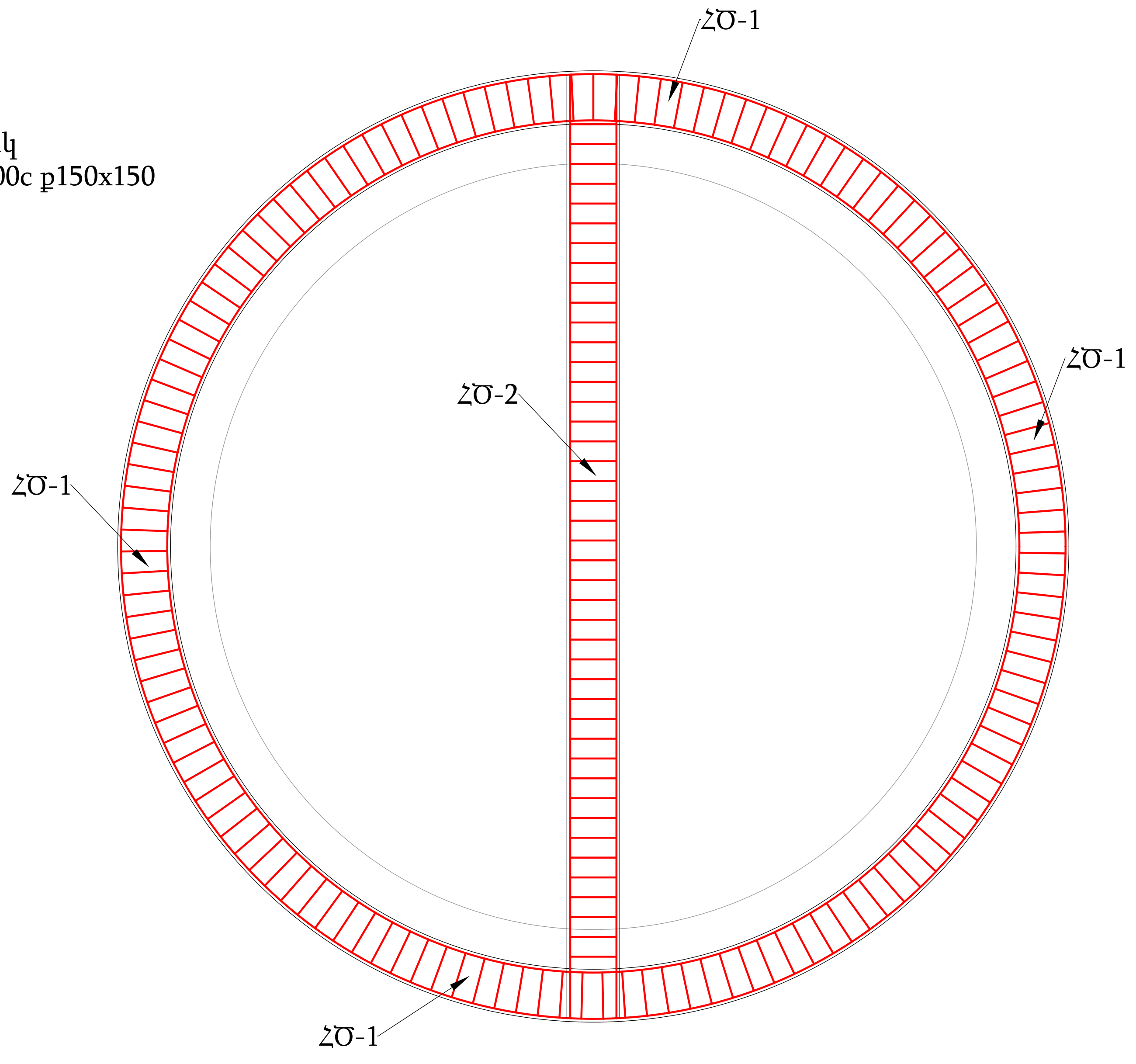

				Ալավերդի համայնքի Շամլուղ բնակավայրի ջրամբարի կապիտալ վերանորոգման աշխատանքների նախագիծ
ՆԳԾ	Ն.Սարդարյան			
Նախագծ.	Ն.Սարդարյան			
ՆԽԿ	Հ.Օհանյան			Ճարտարապետաշինարարական մաս
				ՕԿՋ-2 /Ջրամբար 2/ հատակագիծ +5.0 նիշում ՕԿՋ-2 /Ջրամբար 2/ հատակագիծ +4.6 նիշում

Փուլ	Թերթ	Թերթեր
ԾՇ	5	13

SARDARYANSHIN

Կտրվածք

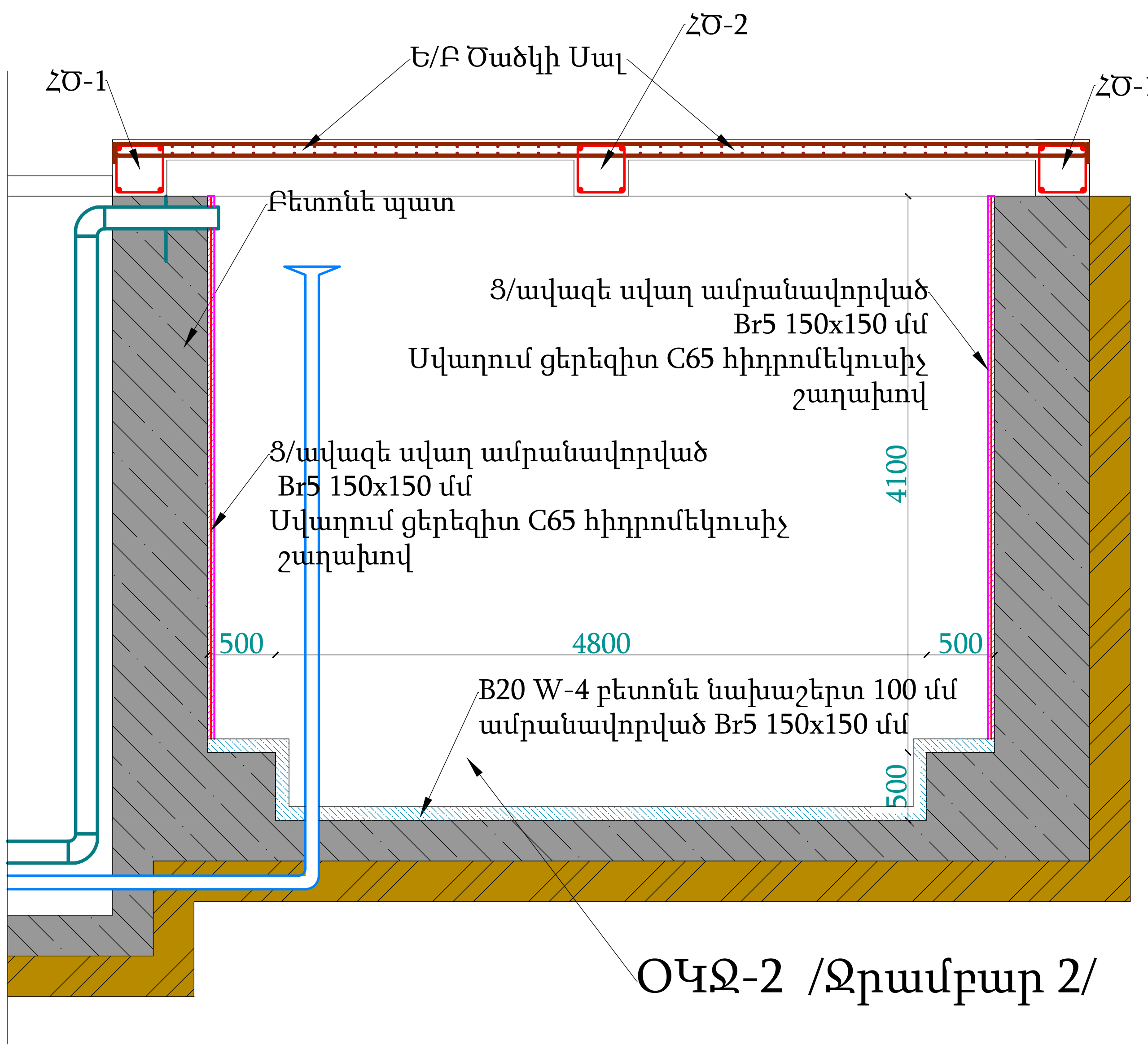

Կտրվածք 2-2

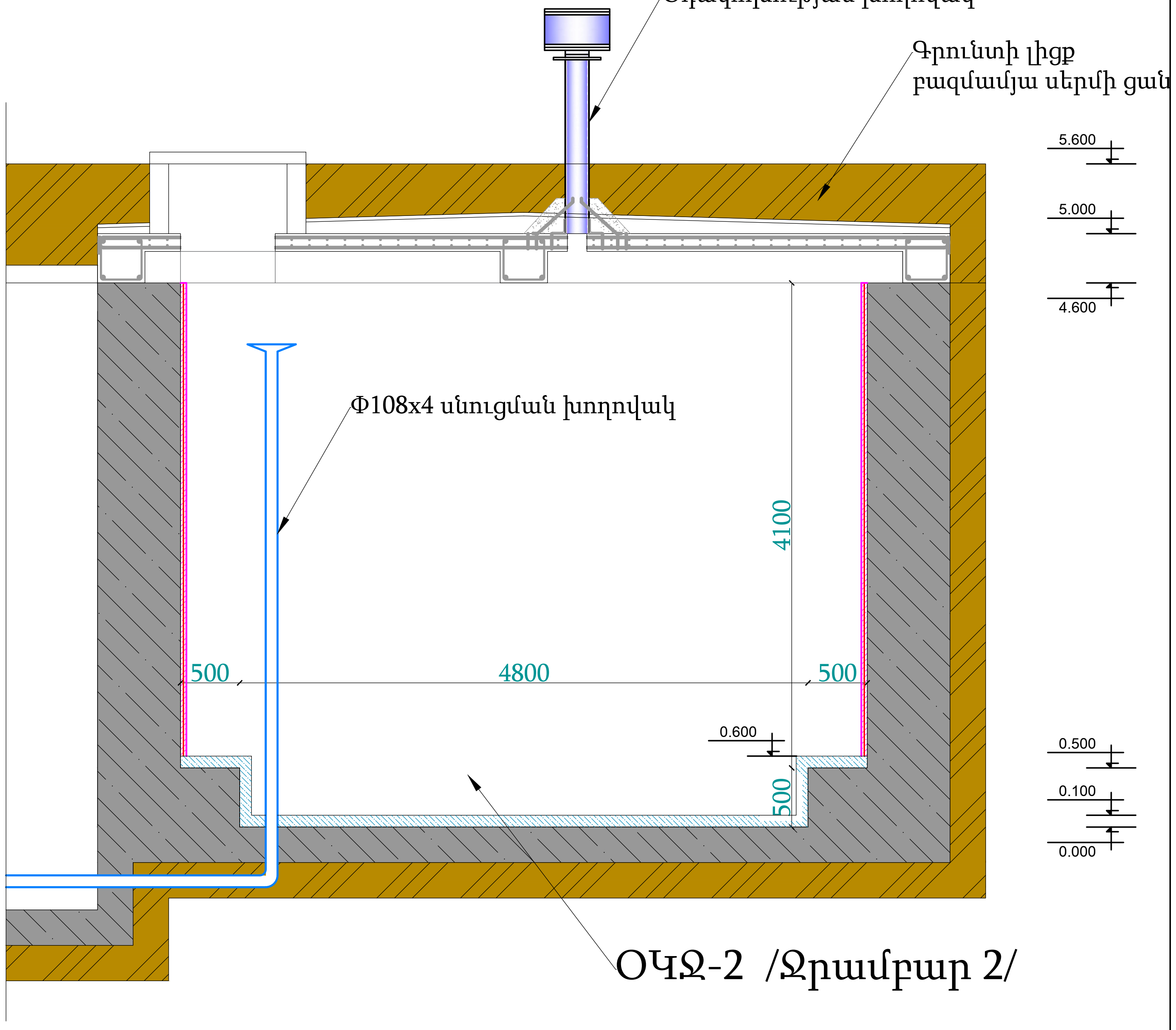

				Ալավերդի համայնքի Շամլուղ բնակավայրի ջրամբարի կապիտալ վերանորոգման աշխատանքների նախագիծ			
ՆԳԾ	Ն.Սարդարյան						
Նախագծ.	Ն.Սարդարյան						
ՆԽԿ	Յ.Օհանյան			Ճարտարապետաշինարարական մաս	Փուլ	Թերթ	Թերթեր
					ՃՇ	6	13
				Կտրվածք 2-2	SARDARYANSHIN		

Ե/Բ Ծածկի Սալ

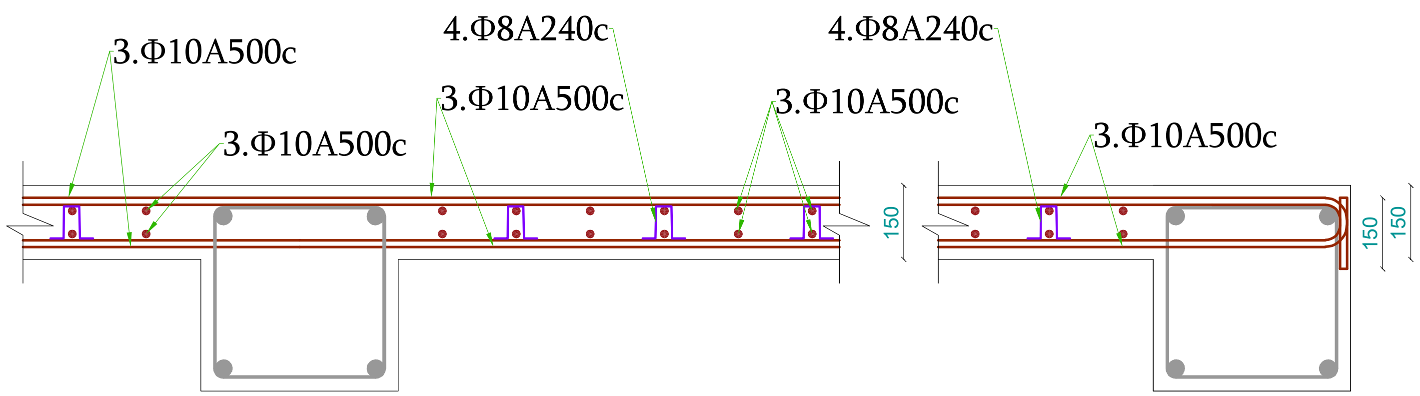

Հեծան ՀԾ-1

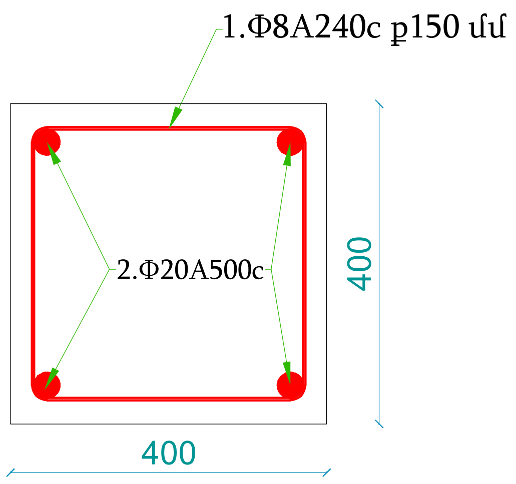

Հեծան ՀԾ-2

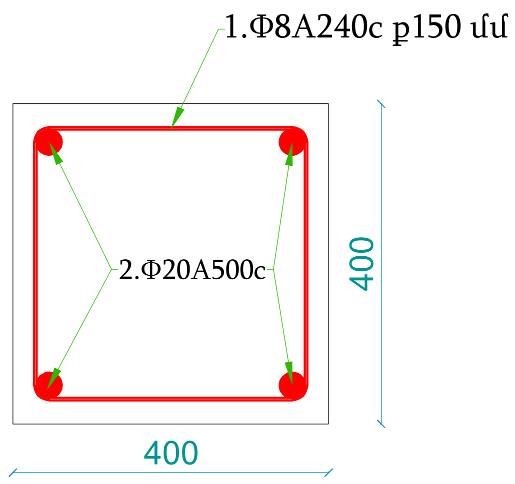

Դիրքի համարը	ՈՒՐՎԱԳԻԾ	ԵՐԿ-ՆԸ մմ	ԸՆԴՀԱՆՈՒՐ ՔԱՆԱԿԸ
ՕՐՎԱ ԿԱՐԳԱՎՈՐՄԱՆ ՋՐԱՄԲԱՐ ՕԿՋ			
1	350 / 420 / 350 / 420	1540	198
2	—	Σ115600	
3	—	Σ1148000	
3	150 / 80 / 150 / 150	610	120

ՆԳԾ	Ն.Սարդարյան	Ալավերդի համայնքի Շամլուղ բնակավայրի ջրամբարի կապիտալ վերանորոգման աշխատանքների նախագիծ	
Նախագծ.	Ն.Սարդարյան		
ՆԽԿ	Հ.Օհանյան	Ճարտարապետաշինարարական մաս	Փուլ: ԾՇ; Թերթ: 7; Թերթեր: 13
		Ե/բ ծածկի սալ Հեծան ՀԾ-1,ՀԾ-2	SARDARYANSHIN

ՕԿՋ-2 ջրամբար 2-ի աշխատանքային ծավալներ

դիրք	ՆՇԱՆԱԿՈՒՄ	ԱՆՎԱՆՈՒՄԸ	ԵՐԿ-ՆԸ մմ	ՔԱՆԱԿԸ հատ	1-ՄԻԱՎՈՐԻ ՔԱՇԸ կգ	ԸՆԴՀԱՆՈՒՐ ՔԱՇԸ կգ
1	2	3	4	6	7	8
1		Φ 8 AC 240c ₽. 150	1540	198	0.6	120.13
2		Φ 20 A -500c	∑115600			283.13
3	Ամրանային ցանց	Φ 10 A -500c 150x150	∑1148000			702.92
4		Φ 8 AC 240c ₽. 600	610	120	0.24	28.8
ԲԵՏՈՆ B - 20 (ԾԱԾԿ)						6.1 մ³
ԲԵՏՈՆ B - 20 (ՀԵԾԱՆ, ԳՈՏԻ)						4.77 մ²
ՊԱՏԵՐԻ ՀԻԴՐՈՄԵԿՈՒՍԱՑՈՒՄ ԲԻՏՈՒՄԻ ՄԱԾԻԿՈՎ / ԲԱՑ ՏԵՂԱՄԱՍԵՐ /						34 մ²
ԾԱԾԿԻ ՀԱՐԹԵՑՈՒՄ ՑԵՄ/ԱՎԱԶԵ ՇԵՐՏՈՎ 30 մմ - 2 ՇԵՐՏ						41 մ²
2 ՇԵՐՏ ԻԶՈԳԱՄ ՏԱՔ ՄԱՍՏԻԿԱՅԻ ՎՐԱ						52.3 մ²
Հատակի ե/բ բետոնե հարթեցնող շերտ հիդրոտեխնիկական, F-150, W-4, B-20 100 մմ						4.1 մ3
Հատակի ե/բ բետոնե հարթեցնող շերտի ամրանավորում Br5 150x150 մմ						41 մ²
Պատերի ներքին մակերեսների ց/ավազե սվաղում Br5 150x150 մմ ցանցով						103.96 մ²
Պատերի ներքին մակերեսների հիդրոմեկուսացում Cerezit C65 շաղախով, 2 շերտով յուրաքանչյուրը 1.5մմ հաստությամբ, հետևելով արտադրողի ցուցմունքներին:						103.96 մ²

Քանակը 1 էլեմենտի համար / ընդհանուր քանակը 2 հատ/

Հ/Հ	ՆՇԱՆԱԿՈՒՄ	ԱՆՎԱՆՈՒՄԸ	ԵՐԿ-ՆԸ մմ	ՔԱՆԱԿԸ հատ	1-ՄԻԱՎՈՐԻ ՔԱՇԸ կգ	ԸՆԴՀԱՆՈՒՐ ՔԱՇԸ կգ
1	2	3	4	6	7	8
	Ե/բ ՀԱՎԱՔՈՎԻ ՕՂԱԿ Ե/Բ ՕՂԱԿ КС 10-6 1000 x 1160 x 590 (ամրան քանակ 24.7 կգ/մ³)			1		0.16 մ³
	Ե/բ ՀԱՎԱՔՈՎԻ ԾԱԾԿ ПП10 1.16X0.15 (ամրան քանակ 138.8 կգ/մ³)			1		0.12 մ²
12	- 8 X 100 X 100	ՄԵՏԱՂԱԿԱՆ ԹԵՐԹ	100	4	0.624	2.50
13	Φ 12 A 500C	ՄԵՏԱՂԱԿԱՆ ԱՄՐԱՆ	150	16	0.134	2.15
14	L 50 X 50 X 5	ՄԵՏԱՂԱԿԱՆ ԱՆԿՅՈՒՆԱԿ	100	4	0.38	1.52
15		Φ 16 A -500c	3940	2	6.23	12.46

Հ/Հ	ՆՇԱՆԱԿՈՒՄ	ԱՄՐԱՆԱՅԻՆ ՇԻՆՎԱԾՔՆԵՐ					
		ԳՈՍՏ 5781-82*			ԸՆԴԱՄԵՆԸ A 500C	ԳՈՍՏ 5781-82*	ԸՆԴԱՄԵՆԸ AC - I
		A 500C				AC - I	
		Φ 20		Φ 10		Φ 8	
1	ՕՐՎԱ ԿԱՐԳԱՎՈՐՄԱՆ ՋՐԱՄԲԱՐ ՕԿՋ-2	60.36		215.46	986.05	155.55	148.93

ՆԳԾ	Ն.Սարդարյան		Ալավերդի համայնքի Շամլուղ բնակավայրի ջրամբարի կապիտալ վերանորոգման աշխատանքների նախագիծ
Նախագծ.	Ն.Սարդարյան		
ՆԻՍԿ	Հ.Օհանյան		Ճարտարապետաշինարարական մաս
			Փուլ: ՃՇ; Թերթ: 8; Թերթեր: 13
			Աշխատանքային ծավալների մասնագիր
			SARDARYANSHIN

ՕԴԱՓՈԽՈՒԹՅԱՆ ԽՈՂՈՎԱԿԻ ԱՄՐԱՑՄԱՆ ՍԽԵՄԱ

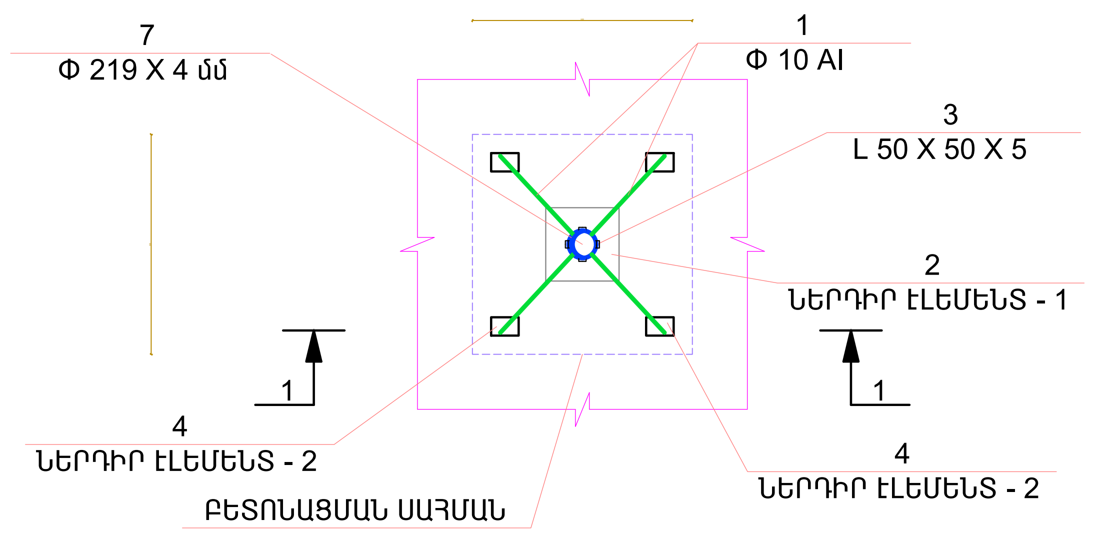

ԿՏՐՎԱԾՔ 1 - 1

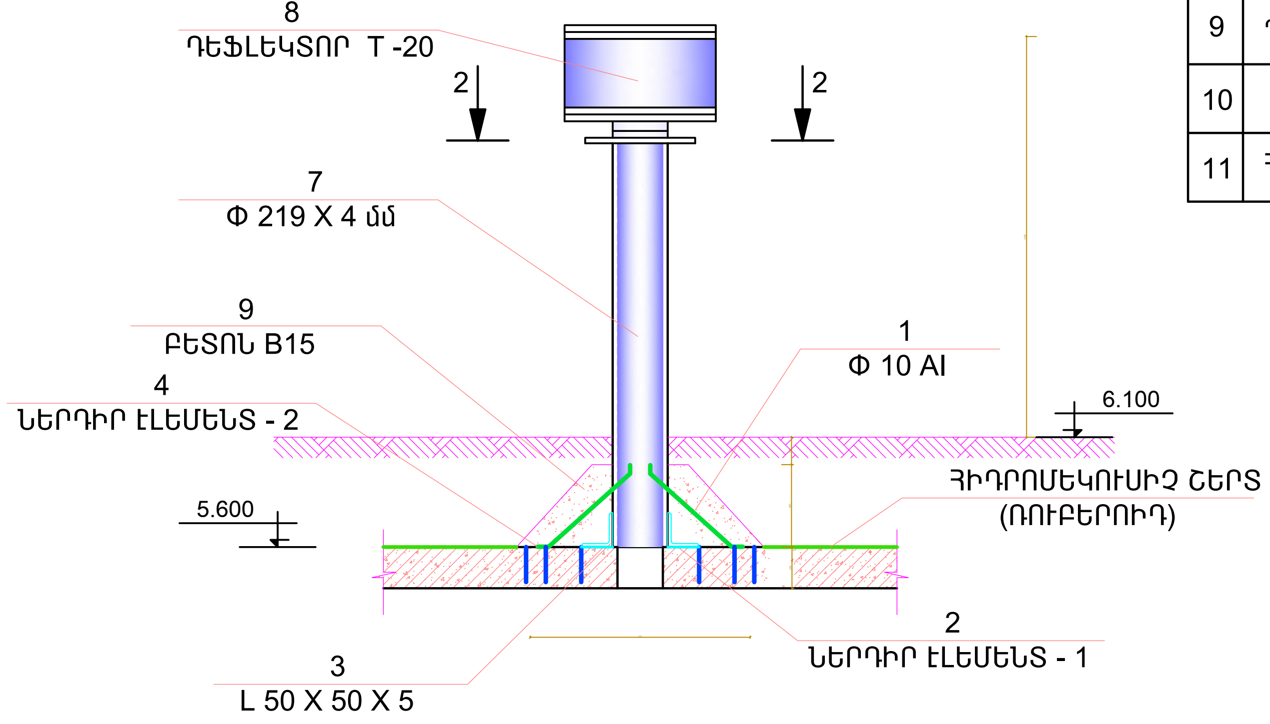

ԿՏՐՎԱԾՔ 2 - 2

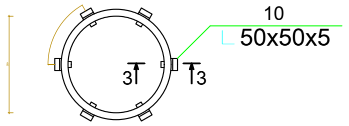

ԿՏՐՎԱԾՔ 3 - 3

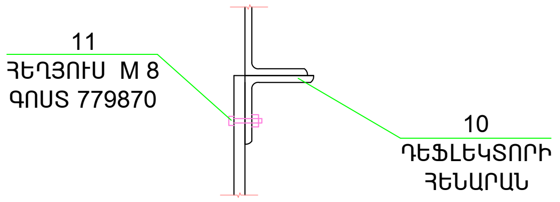

ԱՇԽԱՏԱՆՔԱՅԻՆ ԾԱՎԱԼՆԵՐԻ ԱՄՓՈՓԱԳԻՐ

Հ/Հ	ԱՆՎԱՆՈՒՄԸ	ԵՐԿԱՐՈՒԹ. մմ	ՔԱՆԱԿ 1 հատի	ՔԱՇԸ 1 ՀԱՏԻ ՀԱՄԱՐ կգ	ՔԱՆԱԿ 2 հատի	ՔԱՇԸ 2 ՀԱՏԻ ՀԱՄԱՐ կգ
1	ԱՄՐԱՆ Φ 10 AI	L = 600 մմ	4	1.50	8	3.00
2	ՆԵՐԴԻՐ ԷԼԵՄԵՆՏ - 1	- 10 X 250 X 250	1	4.90	2	9.80
3	L 50x50x5		4	0.80	8	1.60
4	ՆԵՐԴԻՐ ԷԼԵՄԵՆՏ - 2	- 8 X 100 X 150	4	3.80	8	7.60
5	ԱՄՐԱՆ Φ 12 AIII	L = 150 մմ	24	3.21	48	6.42
6	ՊՈՂՊԱՏԵ ԽՈՂՈՎԱԿ Φ 219 X 4 մմ	L = 1600 մմ	1	33.94	2	67.88
7	ԴԵՖԼԵԿՏՈՐ T -20		1		2	
8	ԲԵՏՈՆ B15			0.11 մ^3		0.22 մ^3
9	ՊՈՂՊԱՏԵ ԽՈՂՈՎԱԿԻ ՅՈՒՂԱՆԵՐԿՈՒՄ 2ԱՆԳԱՄ			1.10 մ^2		2.20 մ^2
10	L 50x50x5		6	1.14	12	2.28
11	ՀԵՂՅՈՒՍ M 8 ԳՈՍՏ 779870		6		12	

ՆԵՐԴԻՐ ԷԼԵՄԵՆՏ - 2

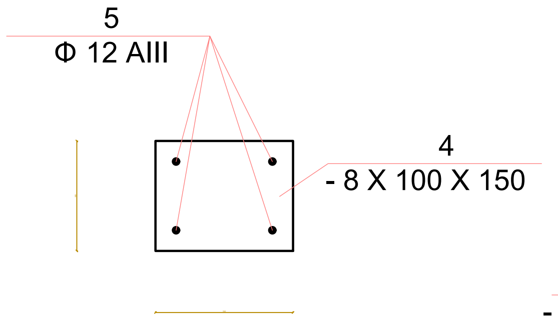

ՆԵՐԴԻՐ ԷԼԵՄԵՆՏ - 1

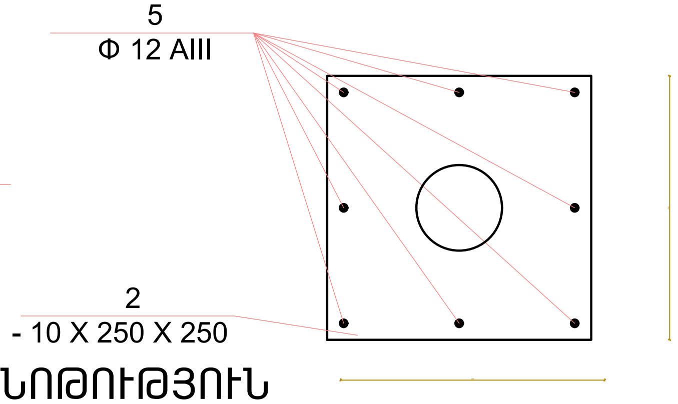

ԾԱՆՈԹՈՒԹՅՈՒՆ

ԷԼԵԿՏՐՈԵՌԱԿՑՈՒՄՆԵՐԸ ԻՐԱԿԱՆԱՑՆԵԼ Э 46 R ՏԻՊԻ ԷԼԵԿՏՐՈԴՆԵՐՈՎ

ՆԳՃ	Ն.Սարդարյան		Ալավերդի համայնքի Շամլուղ բնակավայրի ջրամբարի կապիտալ վերանորոգման աշխատանքների նախագիծ
Նախագծ.	Ն.Սարդարյան		
ՆՍԿ	Հ.Օհանյան		Ճարտարապետաշինարարական մաս

Փուլ	Թերթ	Թերթեր
ՃՇ	9	13

Օդափոխության խողովակ

SARDARYANSHIN

ՄԵՏԱՂԱԿԱՆ ՄՏՈՑ

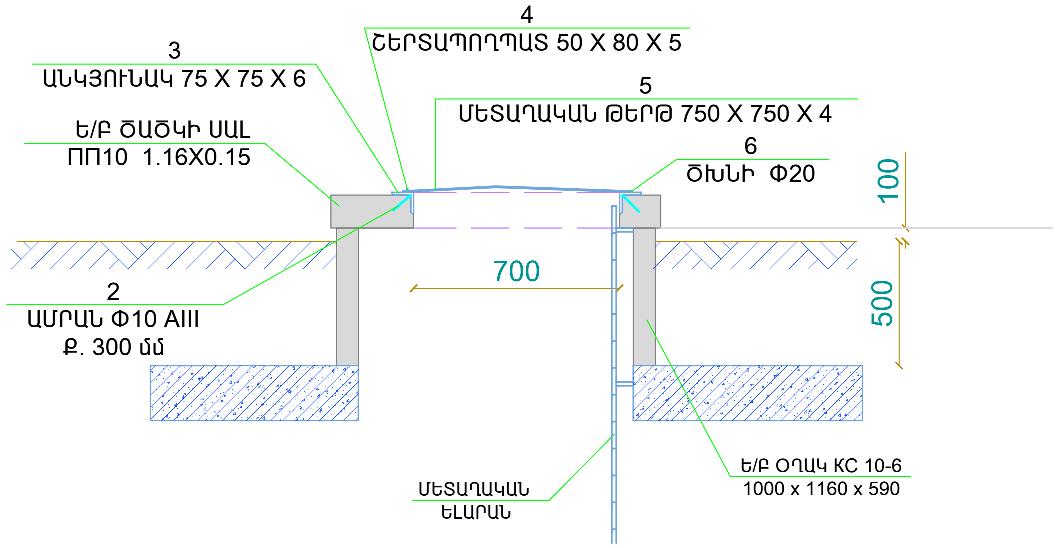

ՄԵՏԱՂԱԿԱՆ ՄՏՈՑ

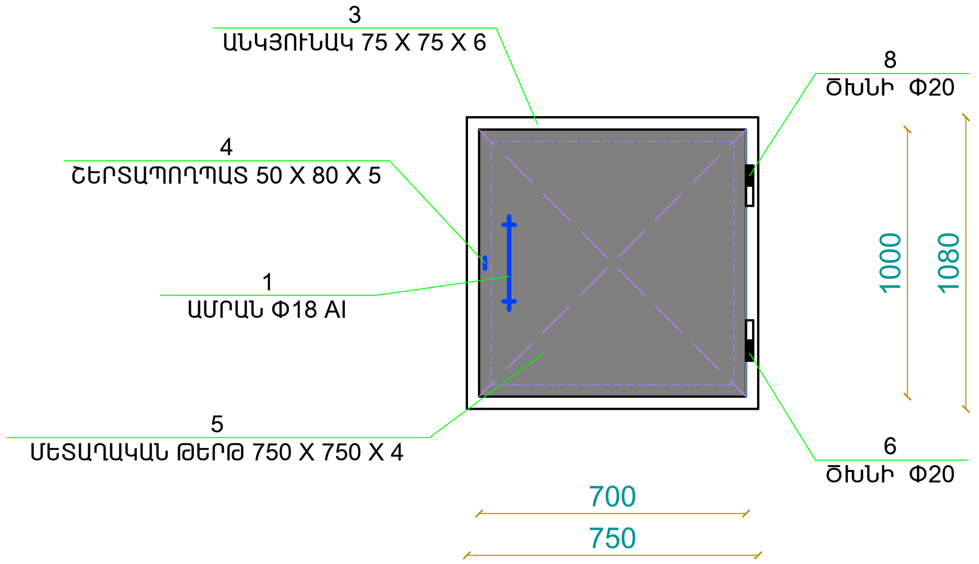

ԱՇԽԱՏԱՆՔԱՅԻՆ ԾԱՎԱԼՆԵՐԻ ԱՄՓՈՓԱԳԻՐ 1 ՀԱՏԻ ՀԱՄԱՐ

Քանակը 2 հատ

Հ/Հ	ԱՆՎԱՆՈՒՄԸ	ԵՐԿԱՐՈՒԹ. մմ	ՔԱՆԱԿ	ՔԱՇԸ կգ
1	ԱՄՐԱՆ Φ18 AI	250	1	0.5
2	ԱՄՐԱՆ Φ10 AIII Ք. 300 մմ	150	8	0.72
3	ԱՆԿՅՈՒՆԱԿ 75 X 75 X 6	800	4	21.6
4	ՇԵՐՏԱՊՈՂՊԱՏ 50 X 5	80	1	0.32
5	ՄԵՏԱՂԱԿԱՆ ԹԵՐԹ 750 X 750 X 4		1	17.60
6	ԾԽՆԻ Φ20		2	2.30
7	ՈՒՂՂԱՆԿՅՈՒՆ ԽՈՂՈՎԱԿ 80X60X3	3500	2	44.0
8	ՊՈՂՊԱՏԵ ԱՆԿՅՈՒՆԱԿ 50X50X3	500	12	13.6
9	ՄԵՏԱՂԱԿԱՆ ԹԵՐԹ 100X100X4		8	2.50
	ՄԵՏԱՂԱԿԱՆ ԴԵՏԱԼՆԵՐԻ ՅՈՒՂԱՆԵՐԿՈՒՄ 2 ԱՆԳԱՄ			4.80 մ²
	ԿԱԽՈՎԻ ՓԱԿԱՆ		1	
	Ե/Բ ՕՂԱԿ КС 10-6 1000 x 1160 x 590		1	
	Ե/Բ ԾԱԾԿԻ ՍԱԼ ПП10 1.16X0.15		1	

ՄԵՏԱՂԱԿԱՆ ԵԼԱՐԱՆ

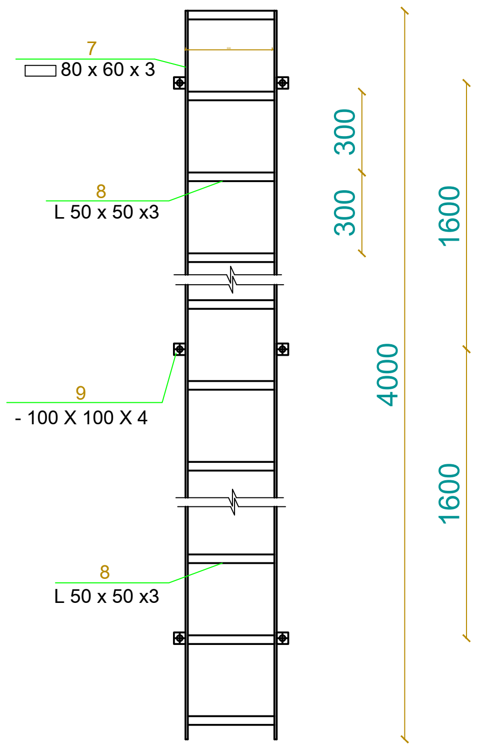

ԾԱՆՈԹՈՒԹՅՈՒՆ

ԷԼԵԿՏՐՈԵՌԱԿՑՈՒՄՆԵՐԸ ԻՐԱԿԱՆԱՑՆԵԼ Э 46 R ՏԻՊԻ ԷԼԵԿՏՐՈԴՆԵՐՈՎ

ԾԱՎԱԼՆԵՐՈՒՄ ՆԵՐԱՌՎԱԾ ԵՆ ՆԱԵՎ ԶԴՀ 1,2 ՄՏՈՑՆԵՐԻ ԵՎ ԵԼԱՐԱՆՆԵՐԻ ԾԱՎԱԼՆԵՐԸ

ՆԳԾ	Ն.Սարդարյան	Ալավերդի համայնքի Շամլուղ բնակավայրի ջրամբարի կապիտալ վերանորոգման աշխատանքների նախագիծ	
Նախագծ.	Ն.Սարդարյան		
ՆԽԿ	Հ.Օհանյան	Ճարտարապետաշինարարական մաս	Փուլ: ՃՇ; Թերթ: 10; Թերթեր: 13
		Մետաղական մտոց, ելարան	SARDARYANSHIN

Ջչամբարին մոտեցող ճանապարհ

Ճանապարհի հարթեցում մեխանիզմով առանց նյութի ավելացման	420 $մ^2$
Ճանապարհի պատվածքի կառուցում ավազակոպիճով 150 մմ հաստ	63 $մ^3$

Ջչամբարի ցանկապատի վերանորոգում

Պողպատե, հյուսված, "Ռաբիցա", d=2,0մմ, բջիջը 50x50մմ	120 $մ^2$
Ցանկապատի հակակոռոզիոն ներկում 2 շերտ	134 $մ^2$

ՕԿՋ-1 ջրամբար 1-ի աշխատանքային ծավալներ

ՊԱՏԵՐԻ ՀԻԴՐՈՄԵԿՈՒՍԱՑՈՒՄ ԲԻՏՈՒՄԻ ՄԱԾԻԿՈՎ / ԲԱՑ ՏԵՂԱՄԱՍԵՐ /	46 $մ^2$
ԾԱԾԿԻ ՀԱՐԹԵՑՈՒՄ ՑԵՄ/ԱՎԱԶԵ ՇԵՐՏՈՎ 30 մմ - 2 ՇԵՐՏ	51 $մ^2$
2 ՇԵՐՏ ԻԶՈԳԱՄ ՏԱՔ ՄԱՍՏԻԿԱՅԻ ՎՐԱ	62.3 $մ^2$
Պատերի ներքին մակերեսների հիդրոմեկուսացում Cerezit C65 շաղախով, 2 շերտով յուրաքանչյուրը 1.5մմ հաստությամբ, հետևելով արտադրողի ցուցմունքներին:	103.96 $մ^2$
Գրունտի բարձում և տեղափոխում շինհրապարակ /լիցքի համար/	95 $մ^3$
Գրունտի լիցք ջրամբարների /ՕԿՋ/ վրա	95 $մ^3$
Բազմամյա սերմի ցանում	153 $մ^2$

Քանդման աշխատանքներ

ՕԿՋ-2-ի Ե/բետոնե ծածկի սալի քանդում	2.7 $մ^3$
ՕԿՋ-2-ի Ե/բետոնե քանդված ծածկի սալի բարձում ինքնաթափին	4.1 $մ^3$
ՕԿՋ-2-ի Ե/բետոնե քանդված ծածկի սալի տեղափոխում 5 կմ	8.2 տ
ՕԿՋ-2-ի Հատակի մետաղական թերթերի երեսապատման քանդում	492 կգ
Մետաղական խողովակների և ելարանի քանդում	145 կգ
Տեխնիկական հորի մետաղական խողովակների ապամոնտաժում	54 կգ
Տեխնիկական հորի Ф100 սողնակային փականների ապամոնտաժում	3 հատ
Ջրամբարների մաքրում տիղմից	24.6 $մ^3$
Շինաղբի բարձում և տեղափոխում 5 կմ	44.91 $մ^3$

ՆԳԾ	Ն.Սարդարյան		Ալավերդի համայնքի Շամլուղ բնակավայրի ջրամբարի կապիտալ վերանորոգման աշխատանքների նախագիծ			
Նախագծ.	Ն.Սարդարյան					
ՆԽԿ	Հ.Օհանյան		Ճարտարապետաշինարարական մաս	Փուլ	Թերթ	Թերթեր
				ԾՇ	11	13
			Աշխատանքային ծավալներ	SARDARYANSHIN		

ՋՐԱՄԱՏԱԿԱՐԱՐՄԱՆ ԵՎ ԴԱՏԱՐԿՄԱ ՏԵԽՆՈԼՈԳԻԱԿԱՆ ՀԱՄԱԿԱՐԳԻ ԱՇԽԱՏԱՆՔԱՅԻՆ ԾԱՎԱԼՆԵՐԻ ԱՄՓՈՓԱԳԻՐ

Հ/Հ	ԱՆՎԱՆՈՒՄԸ	ՆՇԱՆԱԿՈՒՄ	ԵՐԿ-ՆԸ մ	ՔԱՆԱԿԸ հատ	1-ՄԻԱՎՈՐԻ ՔԱՇԸ կգ	ԸՆԴՀԱՆՈՒՐ ՔԱՇԸ կգ
1	2	3	4	6	7	8
	ՕԿՋ - Ի ՋՐԱՄԱՏԱԿԱՐԱՐՄԱՆ ՀԱՄԱԿԱՐԳ					
	ՊԱՏԵՐԻ ՀԻԴՐՈՄԵԿՈՒՍԱՑՈՒՄ ԲԻՏՈՒՄԻ ՄԱԾԻԿՈՎ					11.0 մ²
	ԹԱՑ ՄԻՋԱՎԱՅՐՈՒՄ ՄԵՏԱՂԱԿԱՆ ԴԵՏԱԼՆԵՐԻ ՅՈՒՂԱՆԵՐԿՈՒՄ ՍՆՆԴԱՅԻՆ ՆԵՐԿՈՎ					1.50 մ²
	ՊՈՂՊԱՏԵ ԽՈՂՈՎԱԿՆԵՐԻ ՅՈՒՂԱՆԵՐԿՈՒՄ					0.50 մ²
	ՊՈՂՊԱՏԵ ԽՈՂՈՎԱԿՆԵՐԻ ՆՈՐԿԱԼ ՀԱԿԱԿՈՌՈԶԻՈՆ ՄԵԿՈՒՍԱՑՈՒՄ ԲԻՏՈՒՄԻ ՄԱԾԻԿՈՎ					2.50 մ²
	ԱՆՑՔԻ ԲԱՑՈՒՄ Φ100 ԳՈՅ. ՈՒՆԵՑՈՂ ՊԱՏՈՒՄ ԸՍՏ ՏՐՎԱԾ ՍԽԵՄԱՅԻ			1		
	ՕԿՋ - ՆԵՐԻՑ ԳՅՈՒՂԻ ՋՐԱՄԱՏԱԿԱՐԱՐՄԱՆ ՀԱՄԱԿԱՐԳ					
1	ՍՆՈՂ ՊՈՂՊԱՏԵ ԽՈՂՈՎԱԿ	dn 108x4.0	8.0	1		
2	ՊՈՂՊԱՏԵ ԱՐՏՈՒՂՂՈՒՄ	dn 108x4		1	2.40	2.40
3	ՄԵՏԱՂԱԿԱՆ ԼԱՅՆՈՒԿ	150x100		1	23.0	23.0
4	ՍՈՂՆԱԿԱՅԻՆ ՓԱԿԱՆ	dn 100		1		
5	ՊՈՂՊԱՏԵ ԵՌԱԿՑՎՈՂ ԿՑԱՇՈՒՐԹ	dn 100		1		
6	ՊՈՂՊԱՏԵ ԱԶԱՏ ԿՑԱՇՈՒՐԹ	de 110		1		
7	ՊՈԼԻԷԹԻԼԵՆԱՅԻՆ ՄԻՋԱԴԻՐԻ (втулка-подфланец)	de 110		1		
8	ՌԵՏԻՆԵ ՄԻՋԱԴԻՐ	dn 100		3		
9	ՄԵՏԱՂԱԿԱՆ ԹԵՐԹ	- 250 X 250 X 4		1	1.90	1.90
10	ՍՈՂՆԱԿԱՅԻՆ ՓԱԿԱՆ	dn 108		3		

Հ/Հ	ԱՆՎԱՆՈՒՄԸ	ՆՇԱՆԱԿՈՒՄ	ԵՐԿ-ՆԸ մ	ՔԱՆԱԿԸ հատ	1-ՄԻԱՎՈՐԻ ՔԱՇԸ կգ	ԸՆԴՀԱՆՈՒՐ ՔԱՇԸ կգ
1	2	3	4	6	7	8
	ԽՈՂՈՎԱԿԻ ԱՄՐԱՑՄԱՆ ԽԱՐԻՍԽ - ԳՈՏԻ					
25	ՀԵՂՅՈՒՍ - ՄԱՆԵԿ	M12	0.05	8	0.22	1.76
26	ՄԵՏԱՂԱԿԱՆ ԹԵՐԹ	- 400 X 80 X 3		8	0.76	6.08
27	ՄԵՏԱՂԱԿԱՆ ԱՄՐԱՆ	Φ 18 Al	0.30	8	0.60	4.80
28	ՌԵՏԻՆԵ ՆԵՐԴԻՐ	- 400 X 80		8	0.50	4.0

ԽՈՂՈՎԱԿԻ ԱՄՐԱՑՄԱՆ ԽԱՐԻՍԽ - ԳՈՏԻ

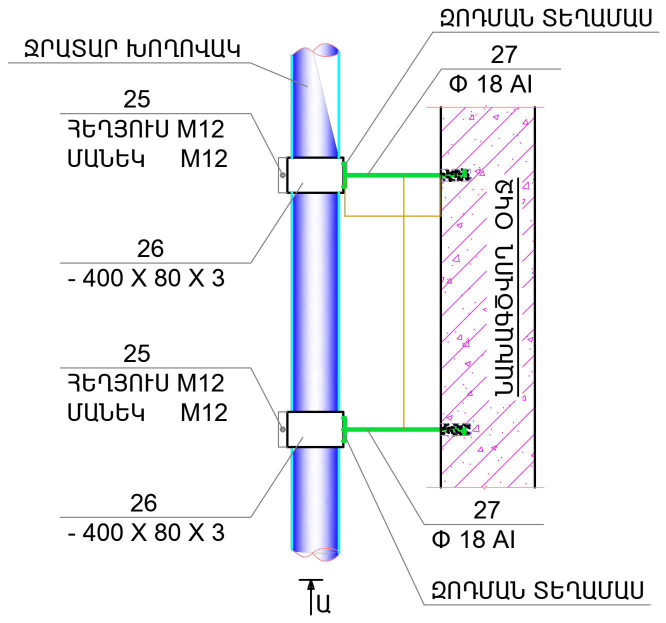

ՏԵՍՔ « Ա »

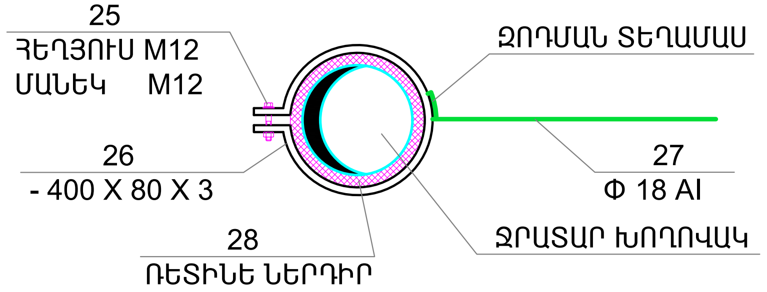

ՆԳԾ	Ն.Սարդարյան	Ալավերդի համայնքի Շամլուղ բնակավայրի ջրամբարի կապիտալ վերանորոգման աշխատանքների նախագիծ	
Նախագծ.	Ն.Սարդարյան		
		Ճարտարապետաշինարարական մաս	Փուլ: ՃՇ; Թերթ: 12; Թերթեր: 13
		Աշխատանքային ծավալներ	SARDARYANSHIN

ՋՐԱՄԱՏԱԿԱՐԱՐՄԱՆ ԵՎ ԴԱՏԱՐԿՄԱ ՏԵԽՆՈԼՈԳԻԱԿԱՆ ՀԱՄԱԿԱՐԳԻ ԱՇԽԱՏԱՆՔԱՅԻՆ ԾԱՎԱԼՆԵՐԻ ԱՄՓՈՓԱԳԻՐ

Հ/Հ	ԱՆՎԱՆՈՒՄԸ	ՆՇԱՆԱԿՈՒՄ	ԵՐԿ-ՆԸ մ	ՔԱՆԱԿԸ հատ	1-ՄԻԱՎՈՐԻ ՔԱՇԸ կգ	ԸՆԴՀԱՆՈՒՐ ՔԱՇԸ կգ
1	2	3	4	6	7	8
	ԴԱՏԱՐԿՄԱՆ ԵՎ ԳԵՐԼՑՄԱՆ ՀԱՄԱԿԱՐԳ					
1	ԳԵՐԼՑՄԱՆ ՊՈՂՊԱՏԵ ԽՈՂՈՎԱԿ	Φ 108x4	10.0	1		
2	ԴԱՏԱՐԿՄԱՆ ՊՈՂՊԱՏԵ ԽՈՂՈՎԱԿ	Φ 108x4	8.0	1		
3	ԴԱՏԱՐԿՄԱՆ ՊՈԼԻԷԹԻԼԵՆԵ ԽՈՂՈՎԱԿ	Φ 110 Pn 10	20.0	1		
4	ՊՈՂՊԱՏԵ ԱՐՏՈՒՂՂՈՒՄ	Φ 108x6		4	2.4	9.60
5	ՄԵՏԱՂԱԿԱՆ ԼԱՅՆՈՒԿ	150x100		1	23.0	23.0
6	ՀԱԿԱԴԱՐՁ ԿԱՓՈՒՅՐ	Φ 100		1		
7	ՍՈՂՆԱԿԱՅԻՆ ՓԱԿԱՆ	Φ 100		1		
8	ՊՈՂՊԱՏԵ ԵՌԱԿՑՎՈՂ ԿՑԱՇՈՒՐԹ	Φ 100		2		
9	ՊՈՂՊԱՏԵ ԱԶԱՏ ԿՑԱՇՈՒՐԹ	Φ 110		2		
10	ՊՈԼԻԷԹԻԼԵՆԱՅԻՆ ՄԻՋԱԴԻՐԻ (втулка-подфланец)	Φ 110		2		
11	ՊՈԼԻԷԹԻԼԵՆԵ ԵՌԱԲԱՇԽԻՉ	Φ 110 Pn 10		1		
12	ՌԵՏԻՆԵ ՄԻՋԱԴԻՐ	Φ 100		4		
13	ՄԵՏԱՂԱԿԱՆ ԹԵՐԹ	- 250 X 250 X 4		2	1.90	3.80

Հ/Հ	ԱՆՎԱՆՈՒՄԸ	ՆՇԱՆԱԿՈՒՄ	ԵՐԿ-ՆԸ մ	ՔԱՆԱԿԸ հատ	1-ՄԻԱՎՈՐԻ ՔԱՇԸ կգ	ԸՆԴՀԱՆՈՒՐ ՔԱՇԸ կգ
1	2	3	4	6	7	8
22	ՊԱՏԵՐԻ ՀԻԴՐՈՄԵԿՈՒՍԱՑՈՒՄ ԲԻՏՈՒՄԻ ՄԱԾԻԿՈՎ					11.0 մ²
23	ԹԱՑ ՄԻՋԱՎԱՅՐՈՒՄ ՄԵՏԱՂԱԿԱՆ ԴԵՏԱԼՆԵՐԻ ՅՈՒՂԱՆԵՐԿՈՒՄ ՍՆՆԴԱՅԻՆ ՆԵՐԿՈՎ					0.8 մ²
24	ՊՈՂՊԱՏԵ ԽՈՂՈՎԱԿՆԵՐԻ ՅՈՒՂԱՆԵՐԿՈՒՄ					1.50 մ²
25	ՊՈՂՊԱՏԵ ԽՈՂՈՎԱԿՆԵՐԻ ՆՈՐԿԱԼ ՀԱԿԱԿՈՌՈԶԻՈՆ ՄԵԿՈՒՍԱՑՈՒՄ ԲԻՏՈՒՄԻ ՄԱԾԻԿՈՎ					3.50 մ²
	ՕԿՋ - Ի ՋՐԱՄԱՏԱԿԱՐԱՐՄԱՆ ՀԱՄԱԿԱՐԳ					
1	ՍՆՈՂ ՊՈՂՊԱՏԵ ԽՈՂՈՎԱԿ	dn 108x3.5	8.0	1		
2	ՊՈՂՊԱՏԵ ԱՐՏՈՒՂՂՈՒՄ	dn 108x5		1	1.3	1.30
3	ՄԵՏԱՂԱԿԱՆ ԼԱՅՆՈՒԿ	133x108		1	19.0	19.0
4	ՍՈՂՆԱԿԱՅԻՆ ՓԱԿԱՆ	dn 108		1		
5	ԼՈՂԱՆԱՅԻՆ ՓԱԿԱՆ	dn 108		1		
6	ՊՈՂՊԱՏԵ ԵՌԱԿՑՎՈՂ ԿՑԱՇՈՒՐԹ	dn 108		1		
7	ՊՈՂՊԱՏԵ ԱԶԱՏ ԿՑԱՇՈՒՐԹ	de 90		1		
8	ՊՈԼԻԷԹԻԼԵՆԱՅԻՆ ՄԻՋԱԴԻՐԻ (втулка-подфланец)	de 90		1		
9	ՌԵՏԻՆԵ ՄԻՋԱԴԻՐ	dn 108		3		
10	ՄԵՏԱՂԱԿԱՆ ԹԵՐԹ	- 250 X 250 X 4		1	1.90	1.90

ՆԳԾ	Ն.Սարդարյան	Ալավերդի համայնքի Շամլուղ բնակավայրի ջրամբարի կապիտալ վերանորոգման աշխատանքների նախագիծ	
Նախագծ.	Ն.Սարդարյան		
Ճարտարապետաշինարարական մաս	Փուլ	Թերթ	Թերթեր
	ՃՇ	13	13
Աշխատանքային ծավալներ	SARDARYANSHIN		